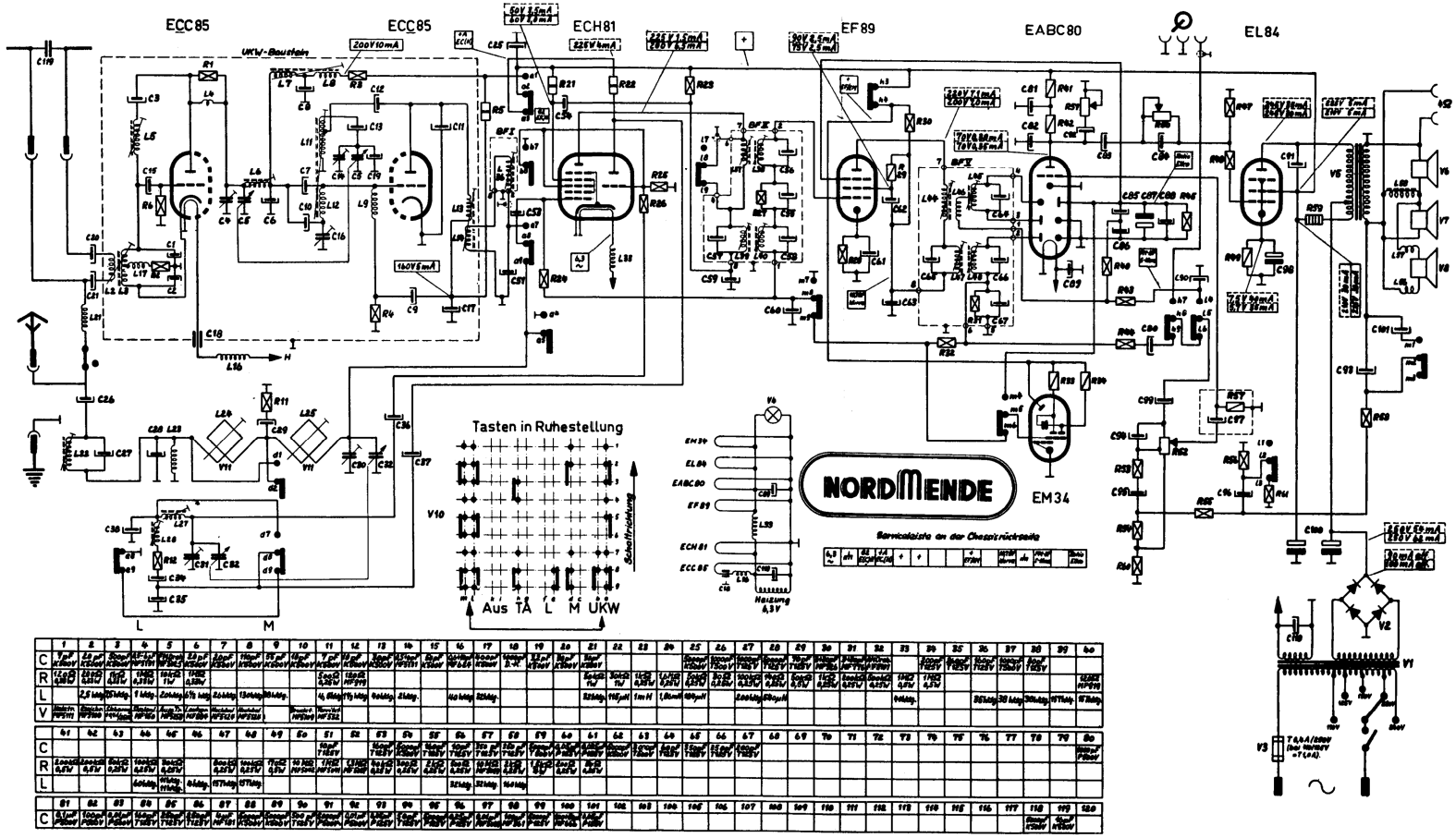

NORD MENDE - Modd. Elektra e Rigoletto

NORD MENDE (Norddeutsche Mende-Rundfunk, Bremen) - Modd. Elektra e Rigoletto 56. Apparecchi AM/FM. Lo schema è del Rigoletto 56, il mod. Elektra differisce per avere un solo altoparlante. Onde medie e corte in AM, a onde ultracorte in FM. Media frequenza AM a 460 kc/s, FM a 10,7 Mc/s. Potenza indistorta d'uscita 5 watt.